Parasol chauffant inox (gaz)

Merci de lire ce mode d'emploi avant toute utilisation afin d'obtenir un fonctionnement correct en toute sécurité

Le parasol ne doit pas être couché
Merci de prévoir le véhicule adapté 90 x 90 x h 171cm

- ✓ A utiliser à l'extérieur ou dans des espaces largement ventilés
- ✓ Ne rangez pas la bonbonne de gaz à l'intérieur.
- ✓ N'obstruez pas les orifices d'aération du logement cylindrique.
- ✓ Ne déplacez pas cet appareil lorsqu'il est en fonctionnement.
- ✓ Ne déplacez pas cet appareil après l'avoir éteint, lorsque la température n'a pas encore suffisamment baissé.
- ✓ Lorsque le vent est violent, il convient de prendre des mesures pour que l'appareil ne soit pas renversé.
- ✓ Il est possible de ranger l'appareil à l'intérieur, à condition que la bonbonne de gaz ait été débranchée et enlevée de l'appareil.

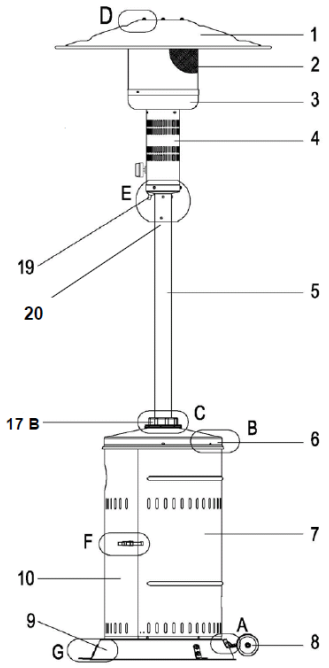

Mode d'emploi

1. Monter le mat du parasol en desserrant l'écrou (17B)
2. Pour bloquer le mat en position haute, il faut le monter au maximum. Maintenez le mat et positionnez le dans les crans puis serrer l'écrou (17B)
3. Ouvrez l'arrivée de gaz.
4. Poussez le bouton du réglage et tournez-le à gauche en position veilleuse **(bouton PILOT)**.
5. Tenez le bouton appuyé et poussez le **bouton IGNITION** jusqu'à ce que la veilleuse s'enflamme. Tenez le bouton du réglage en position VEILLEUSE pour environ 10 secondes, jusqu'à ce que la veilleuse brûle.
6. Si la veilleuse se n'enflamme pas, tournez le **bouton OFF** et répéter

ALLUMER LE CHAUFFE TERRASSE

La veilleuse doit brûler et le bouton doit indiquer **PILOT**
Poussez le bouton de réglage pendant 3 mm et tournez dans le sens contraire des aiguilles d'un montre jusqu'à la position **HIGH**
Si le chauffe terrasse est allumé, tournez le bouton entre **HIGH** et **LOW** pour augmenter ou descendre la température.

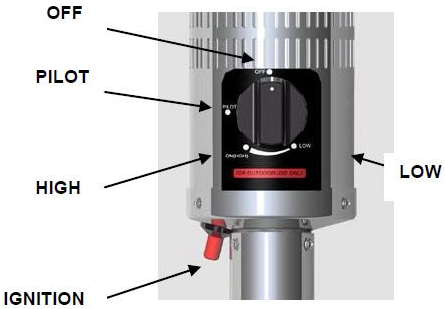

Extinction

1. Maintenez le bouton enfoncé et tournez le bouton dans le sens des aiguilles d'une montre sur la position OFF
2. Fermez la valve de la bonbonne de gaz ou le régulateur après usage
3. Laisser l'appareil refroidir avant de le ranger